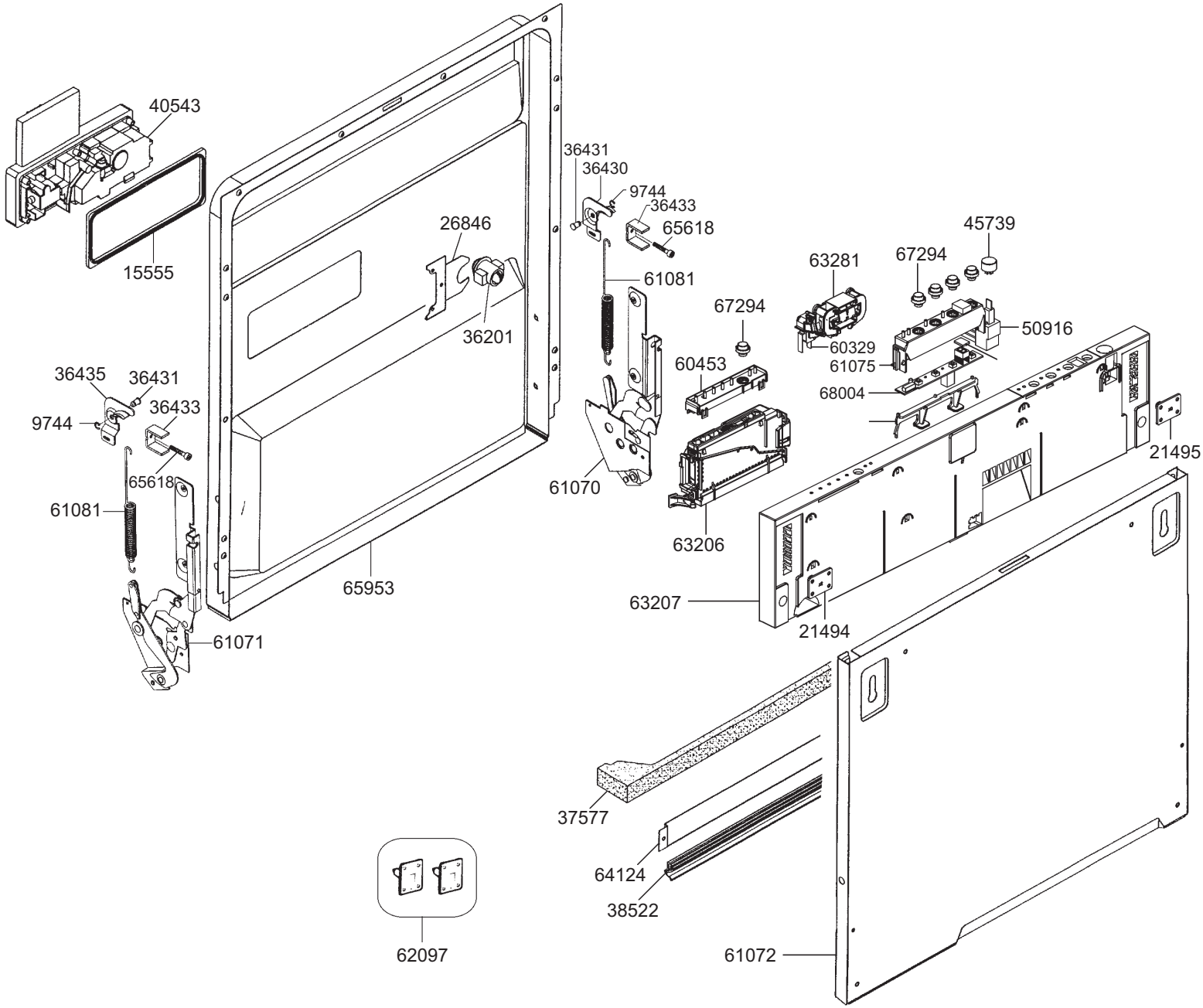
40543
15555
26846
36201
36431
36430
9744
36433
65618
61081
67294
60453
63206
63281
60329
67294
45739
50916
61075
68004
21495
21494
63207
61070
65953
36435
36431
9744
36433
65618
61081
61071
37577
64124
38522
61072
62097

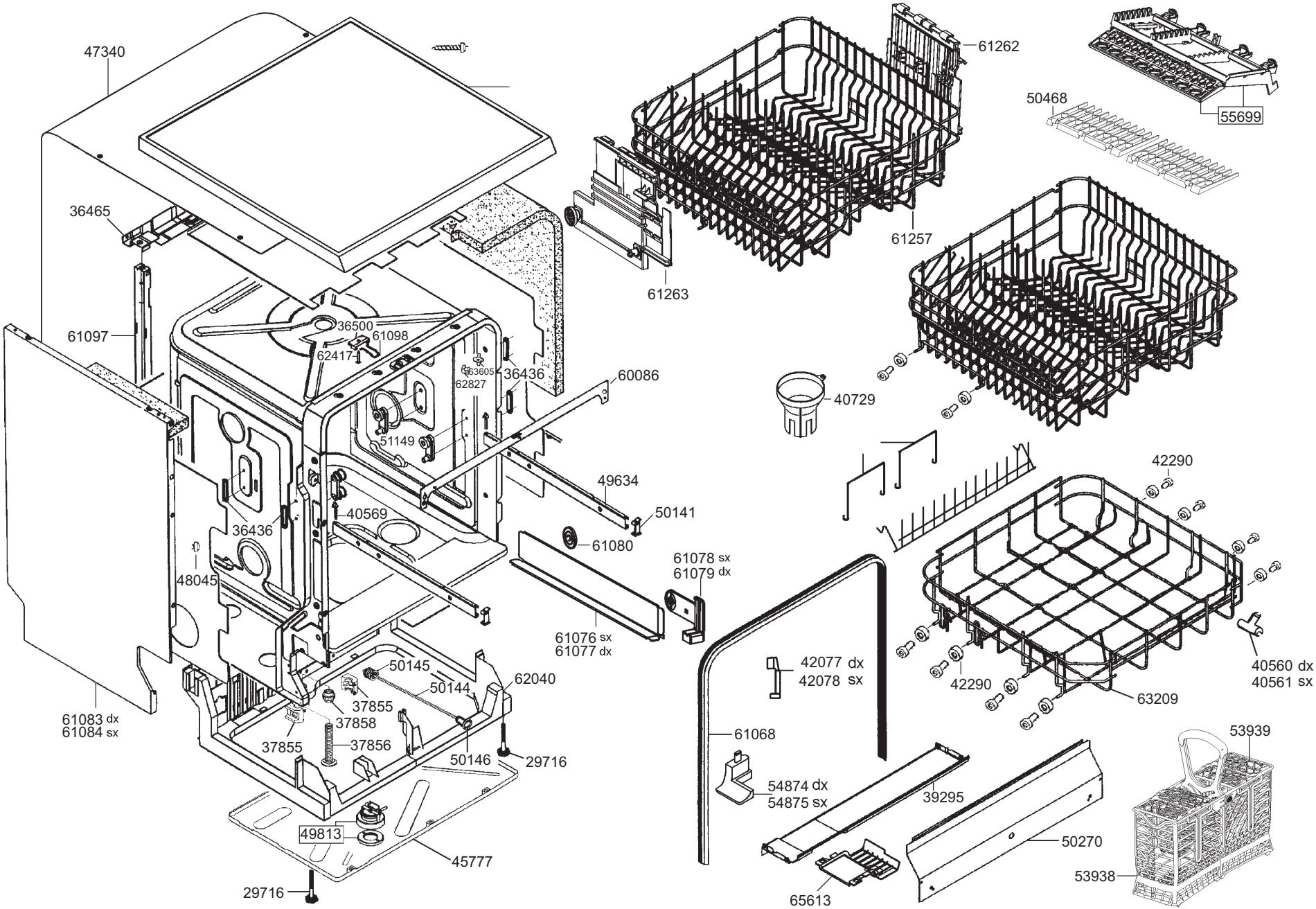
47340
36465
61097
36500
61098
62417
63605
62827
36436
60086
51149
49634
50141
40569
36436
48045
61080
61078 sx
61079 dx
61076 sx
61077 dx
50145
50144
62040
37855
37858
37855
37856
50146
29716
61083 dx
61084 sx
49813
45777
29716
61262
61263
61257
50468
55699
40729
42290
42290
40560 dx
40561 sx
63209
42077 dx
42078 sx
61068
54874 dx
54875 sx
39295
50270
65613
53939
53938

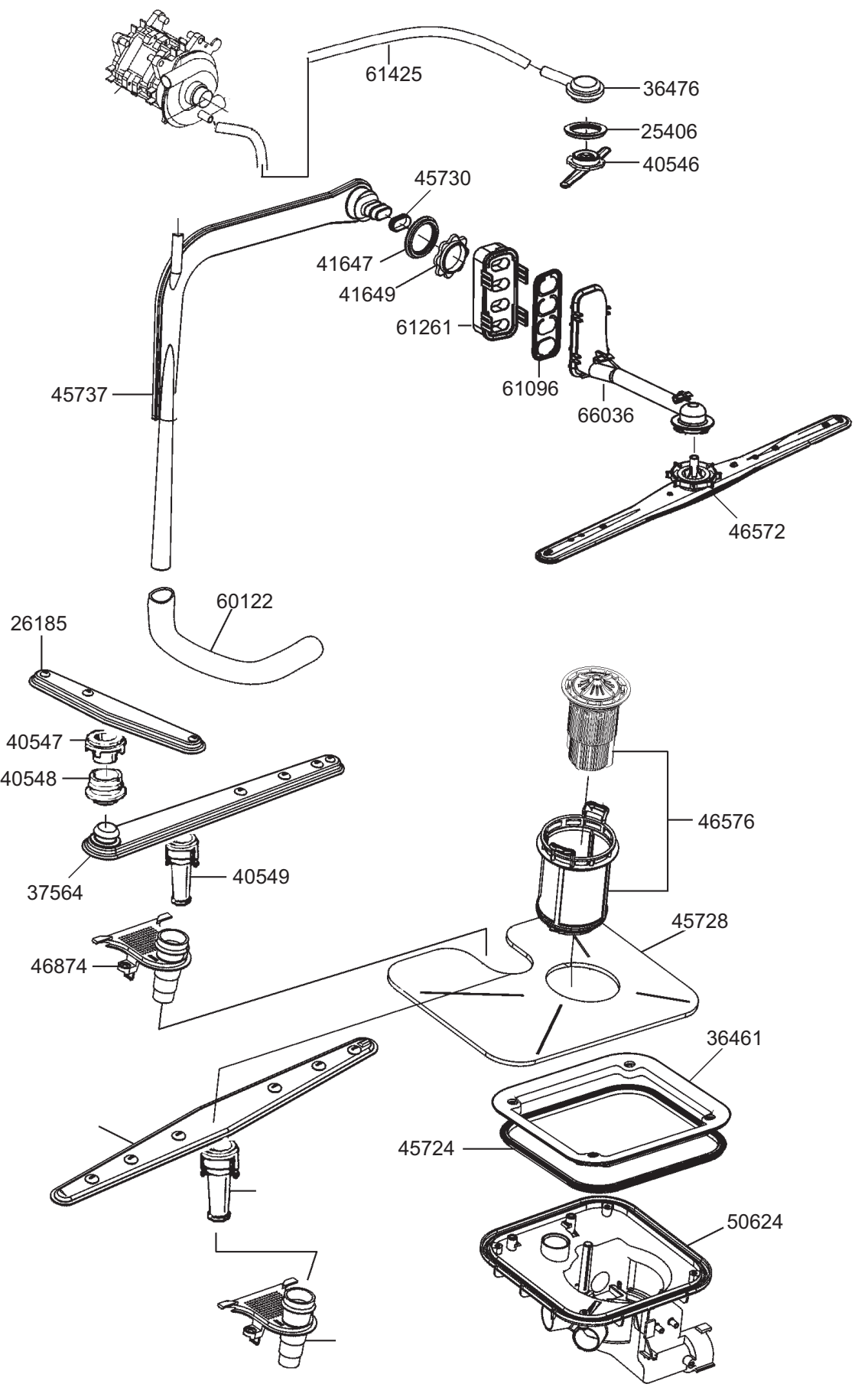
61425
36476
25406
40546
45730
41647
41649
61261
61096
66036
45737
46572
60122
26185
40547
40548
37564
40549
46874
46576
45728
36461
45724
50624

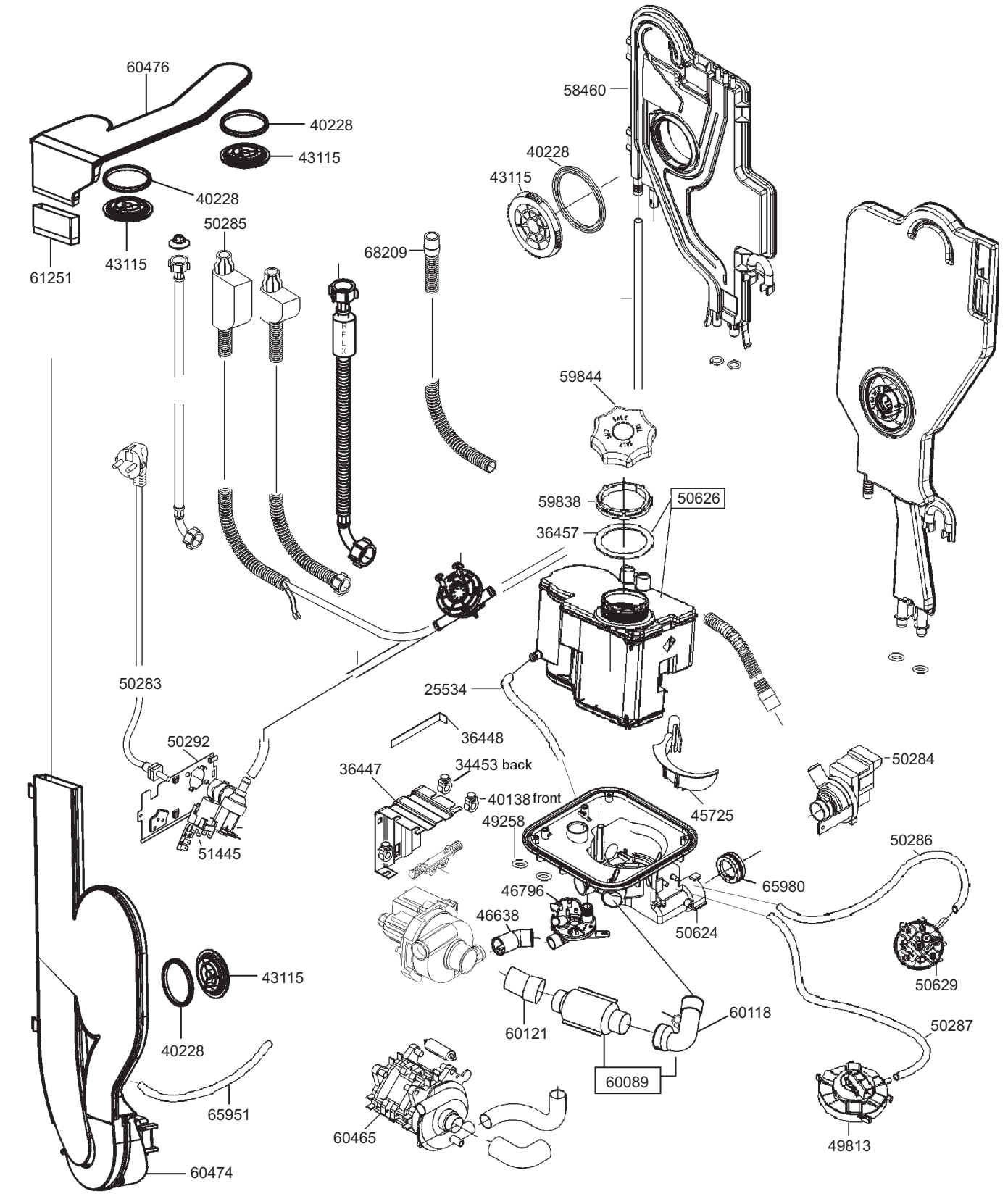
60476
40228
43115
40228
43115
61251
50285
68209
58460
40228
43115
59844
59838
50626
36457
50283
25534
36448
50292
36447
34453 back
40138 front
49258
45725
50284
51445
50286
65980
46796
46638
50624
50629
43115
40228
60121
60118
50287
60089
65951
60465
49813
60474